Spülbecken für naturwissenschaftliche Unterrichtsräume 5/01

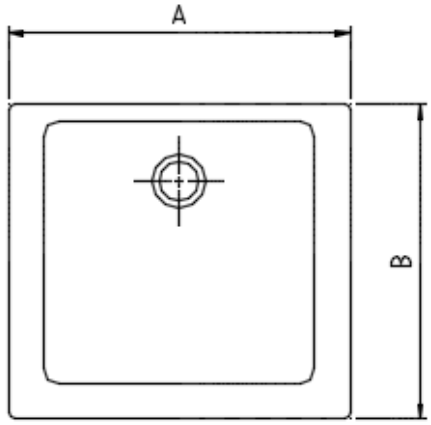

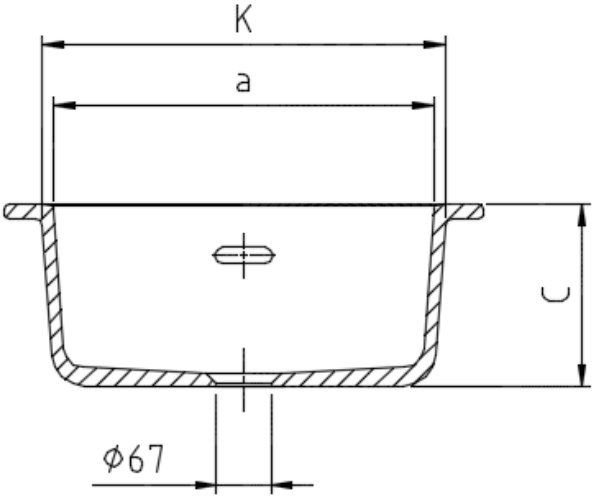

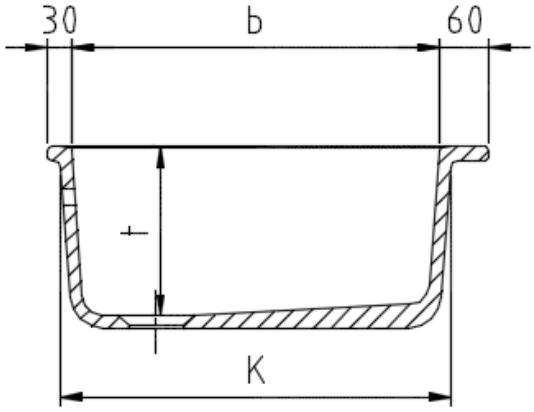

Abmessungen							Gewicht	Modell-Nr.
Außen ca.				Innen ca.				
A	B	C	K	a	b	t	ca. in kg	
580	530	215	517/507	460	440	200	28	3000

Ablaufzubehör	Modell-Nr.
0540	3000

Werkstoff: Chem.-techn. Steinzeug gemäß EN 14879-6, Werkstofftabelle 5

Ausführung: Das Becken ist außen unglasiert, mit überglasiertem Rand

Toleranz: Werkstoffbedingte Toleranzen der glasierten Flächen +/- 1,5 %

*system***ceram** **KeraLab Laborkeramik** **März 2024**