Spülbecken zum Unterbau 4/03

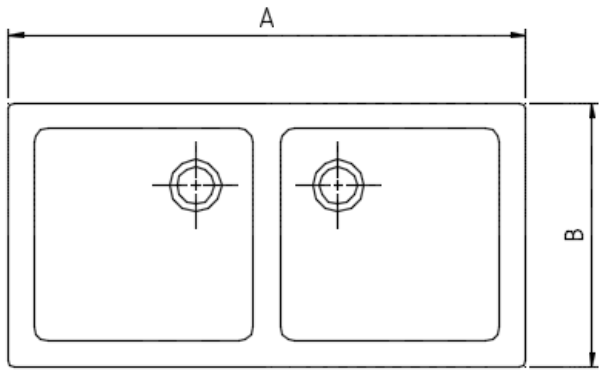

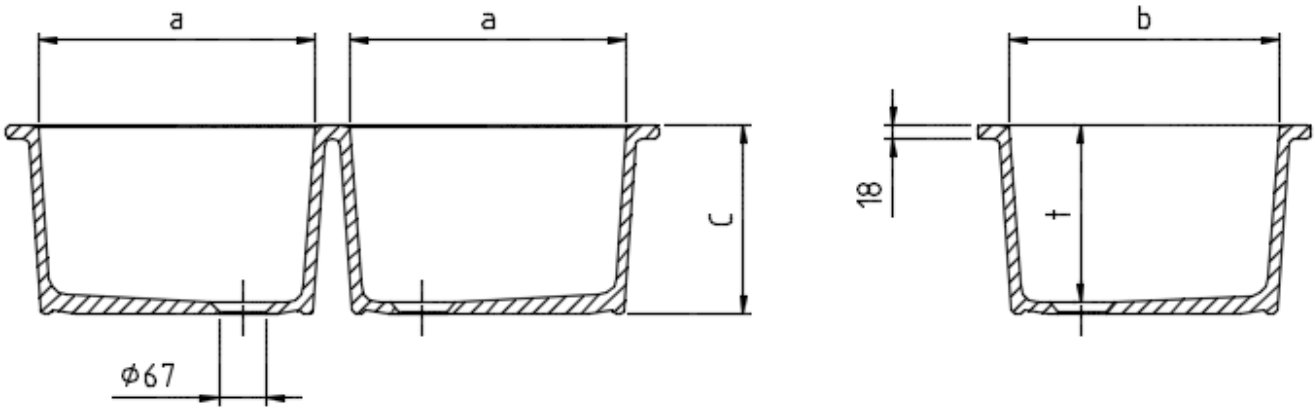

Abmessungen						Gewicht	Modell-Nr.
Außen ca.			Innen ca.				
A	B	C	a	b	t	ca. in kg	
920	470	265	390	380	250	38	2950

Ausschnittmaß, glasiert	Ablaufzubehör	Modell-Nr.
810x360 mm	0580	2950

Werkstoff:	Chem.-techn. Steinzeug, temperaturbeständig, säurebeständig gemäß EN 14876-6, Werkstofftabelle 5
Ausführung:	Die Becken sind außen sowie auf der Kittungsfläche unglasiert.
Toleranz:	Werkstoffbedingte Toleranzen der glasierten Flächen +/- 1,5 %