Spülbecken für naturwissenschaftliche Unterrichtsräume 5/05

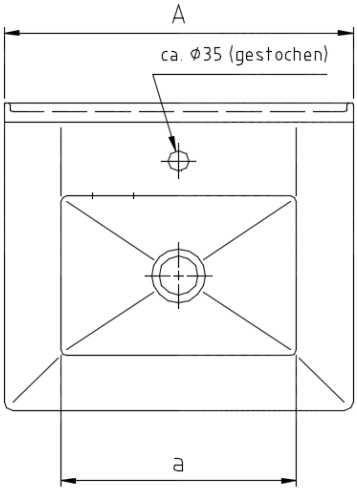

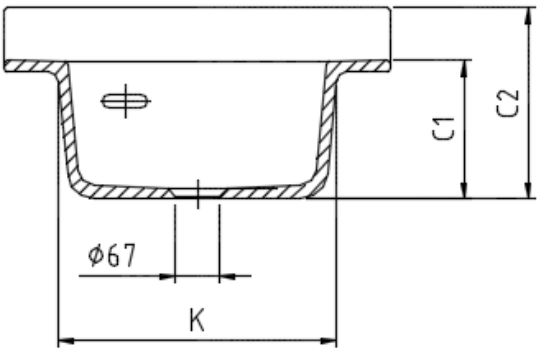

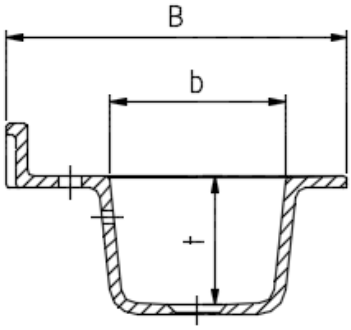

Abmessungen								Gewicht	Modell-Nr.
Außen ca.					Innen ca.				
A	B	C1	C2	K	a	b	t	ca. in kg	
600	530	215	297	435/305	405	275	200	18	6330

Zusätzliche Bohrungen (z.B. für Augenduschen) sind links und/oder rechts der vorhandenen Öffnung nach dem Brand möglich.

Ablaufzubehör	Modell-Nr.
0540	6330

Werkstoff: Chem.-techn. Steinzeug gemäß EN 14879-6, Werkstofftabelle 5

Ausführung: Die Becken sind außen unglasiert, mit überglasiertem Rand

Toleranz: Werkstoffbedingte Toleranzen der glasierten Flächen +/- 1,5 %