Spülbecken für naturwissenschaftliche Unterrichtsräume 5/06

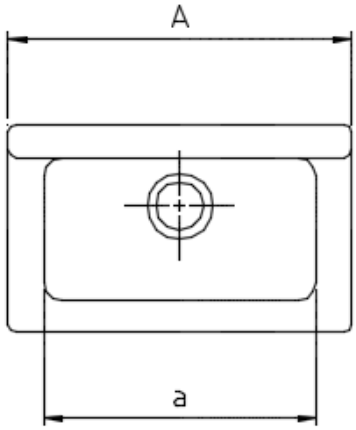

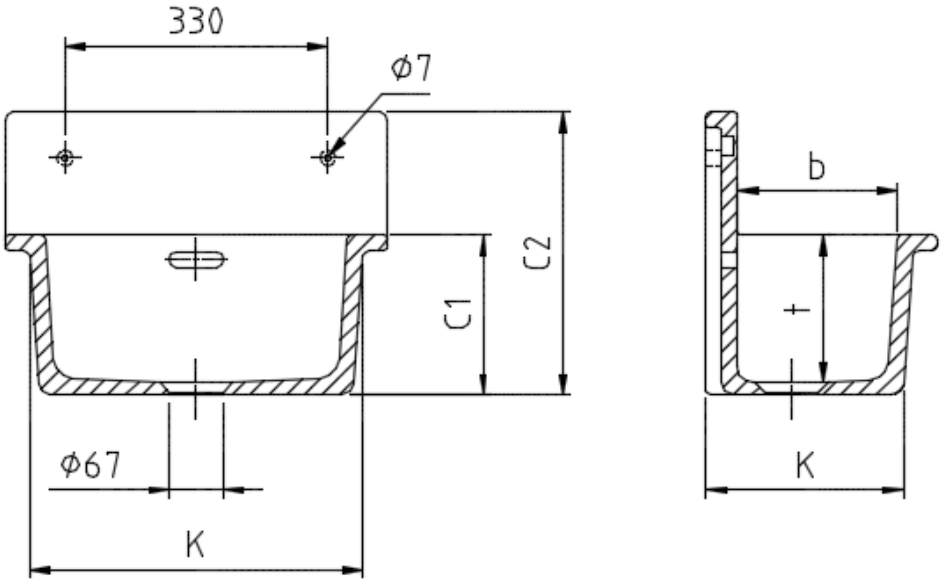

Abmessungen								Gewicht	Modell-Nr.
Außen ca.					Innen ca.				
A	B	C1	C2	K	a	b	t	ca. in kg	
480	290	200	355	420/260	380	200	180	18	6136

Ablaufzubehör	Modell-Nr.
0540	6136

Werkstoff:	Chem.-techn. Steinzeug gemäß EN 14879-6, Werkstofftabelle 5
Ausführung:	Die Becken sind außen unglasiert, mit überglasiertem Rand
Toleranz:	Werkstoffbedingte Toleranzen der glasierten Flächen +/- 1,5 %

*system***ceram** **KeraLab Laborkeramik** **März 2024**