5361 Mera 32 U

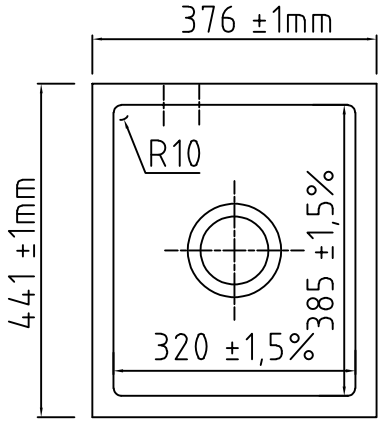

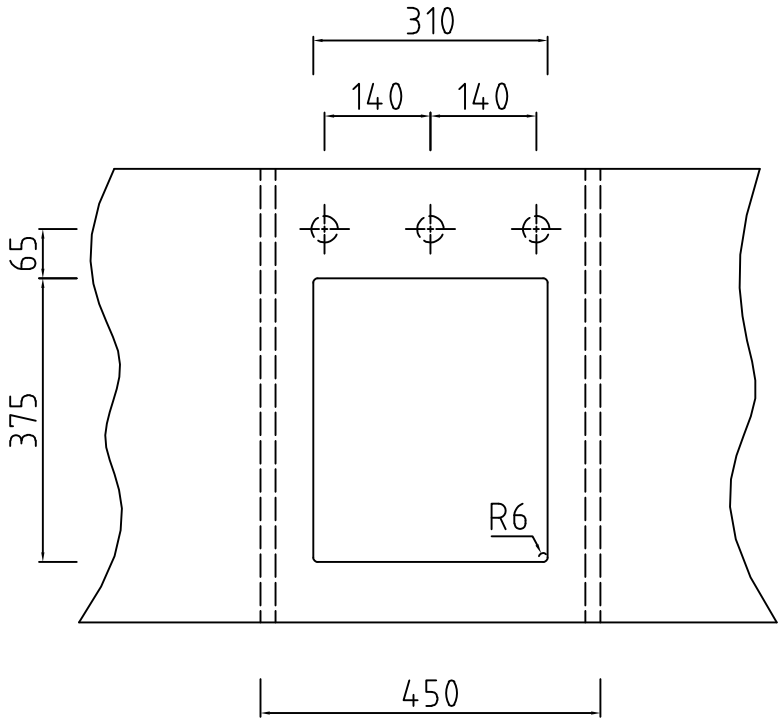

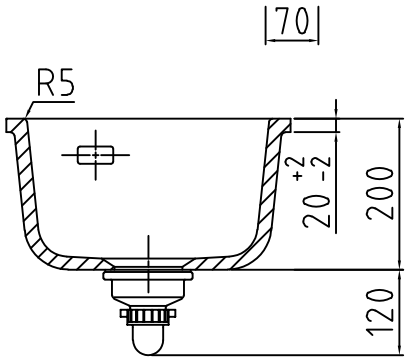

Wir empfehlen, aufgrund der werkstoffbedingten Toleranzen von +/- 1,5% den Ausschnitt anhand des gelieferten Beckens zu fertigen.

Achtung: Arbeitsplattenstärke min. 30mm! Wenn die Unterbauspüle geklebt wird, können dünnere Arbeitsplatten verwendet werden.