modèle 6274

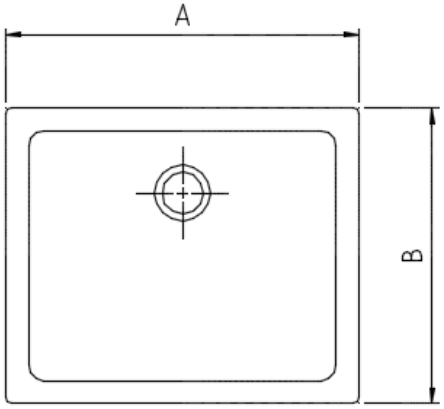


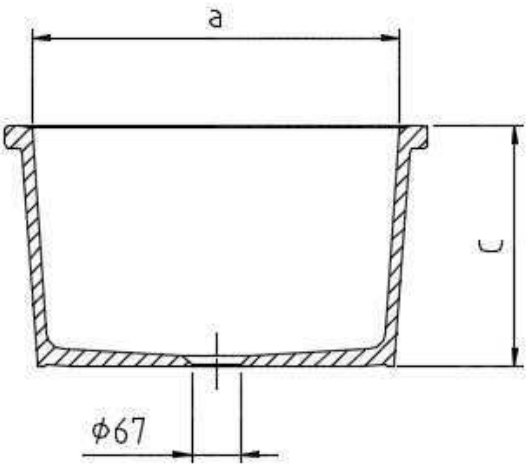


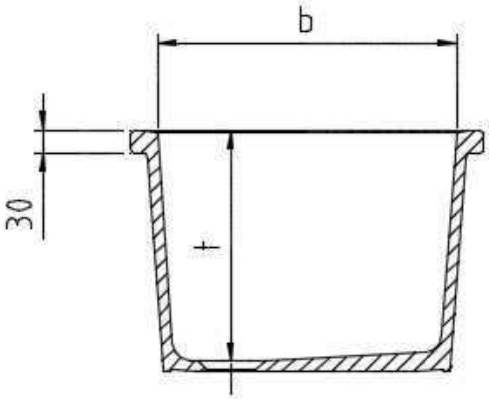


| Dimensions en mm | | | | | | Poids | Modèle no. |
|---|---|---|---|---|---|---|---|
| extérieures environ | | | intérieures | | | environ | |
| A | B | C | a | b | t | kg | |
| 475 | 480 | 330 | 400 | 400 | 300 | 34 | 6264 |
| 580 | 485 | 330 | 500 | 400 | 300 | 37 | 6274 |
| 670 | 470 | 320 | 600 | 400 | 300 | 40 | 6294 |
| 885 | 480 | 320 | 800 | 400 | 300 | 46 | 6284 |

| Dimensions découpes émaillées | Vidage | Modèle no. |
|---|---|---|
| 380x380 mm | 0570 | 6264 |
| 480x380 mm | 0570 | 6274 |
| 580x380 mm | 0570 | 6294 |
| 780x380 mm | 0570 | 6284 |

**Matériel:** Grès chimique-technique, en conformité avec EN 14879-6, tableau 5

**Execution:** L'extérieur, ainsi que la surface à coller des cuves sont non-émaillées

**Tolérances:** Tolérances pour les surfaces émaillées résultantes du matériel +/- 1,5 %